"Przebudowa i rozbudowa Oczyszczalni Ścieków w Legnicy w części ściekowej"

PROJEKTOWANE KORYTO/KANAŁ ZEWNĘTRZNY

BARIERKA OCHRONNA SCHODÓW NAD KANAŁEM OD OSADNIKA NR 1

SKALA 1:10

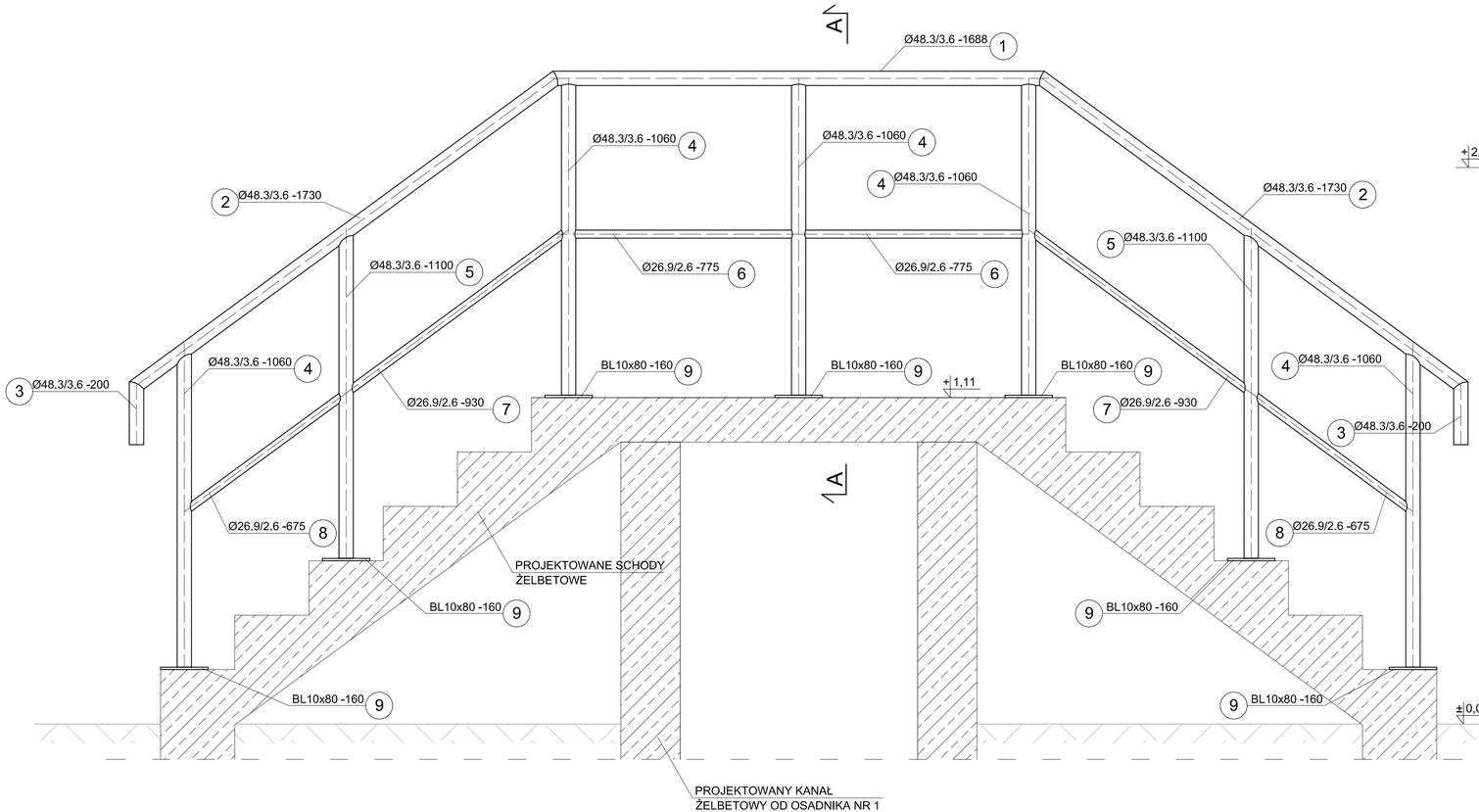

PRZEKRÓJ A-A

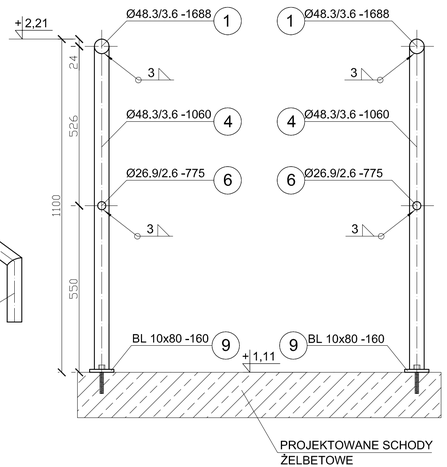

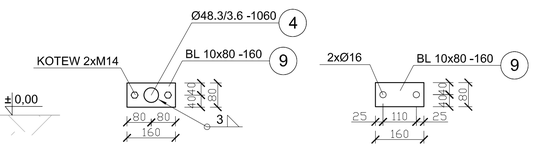

ZESTAWIENIE STALI

NR	NAZWA ELEMENTU	DŁUGOŚĆ POJ [m]	GATUNEK STALI	ILOŚĆ [szt.]	DŁUGOŚĆ RAZEM [m]	MASA POJ. [kg/m]	MASA RAZEM [Kg]
1	Ø48,3/3,6	1,688	1,4301	1	1,69	3,97	6,70
2	Ø48,3/3,6	1,730	1,4301	2	3,46	3,97	13,74
3	Ø48,3/3,6	0,200	1,4301	2	0,40	3,97	1,59
4	Ø48,3/3,6	1,060	1,4301	5	5,30	3,97	21,04
5	Ø48,3/3,6	1,100	1,4301	2	2,20	3,97	8,73
6	Ø26,9/2,6	0,775	1,4301	2	1,55	1,98	3,07
7	Ø26,9/2,6	0,930	1,4301	2	1,86	1,98	3,68
8	Ø26,9/2,6	0,675	1,4301	2	1,35	1,98	2,67
9	BL 10x80	0,160	1,4301	7	1,12	6,28	7,03
OGÓŁEM							68,26
NADDATEK NA SPOINY: 1,8%							1,23
NADDATEK NA NIERÓWNOŚCI: 2%							1,37
NADDATEK NA ELEM. DODATK.:1,5%							1,02
RAZEM							71,88

UWAGA:
Wszystkie spoiny nieopisane na rysunku wykonać jako 0,7 grubości cieńszego z łączonych elementów

ESKO-CONSULTING Sp. z o.o.
ul. Siębna 112/38, 53-111 Wrocław
BIURO: ul. Sikorskiego 19, 65-454 Zielona Góra
tel. (68) 451-85-86, fax (68) 451-85-85
e-mail: sekretariat@esko.org.pl

ESKO CONSULTING

Branża:	ARCHITEKTONICZNA I KONSTRUKCYJNA		
Nazwa zamówienia:	Przebudowa i rozbudowa Oczyszczalni Ścieków w Legnicy w części ściekowej	Skala:	1:10
Tytuł rysunku:	PROJEKTOWANE KORYTO/KANAŁ ZEWNĘTRZNY Barierka ochronna schodów nad kanałem od osadnika nr 1	Nr rys.:	81/PW
Projektował:	mgr inż.Władysław Hołysz	Upr. bud. 49/92/Z/O do projektowania bez ograniczeń w spec. konstr.-budowlanej	podpis:
Opracował:	mgr inż. Barbara Żok		podpis:
Sprawdził:	mgr inż. Marcin Sobczyk	Upr. bud. LBS/0081/POOK/08 do projektowania bez ograniczeń w spec. konstr.-budowlanej	podpis: